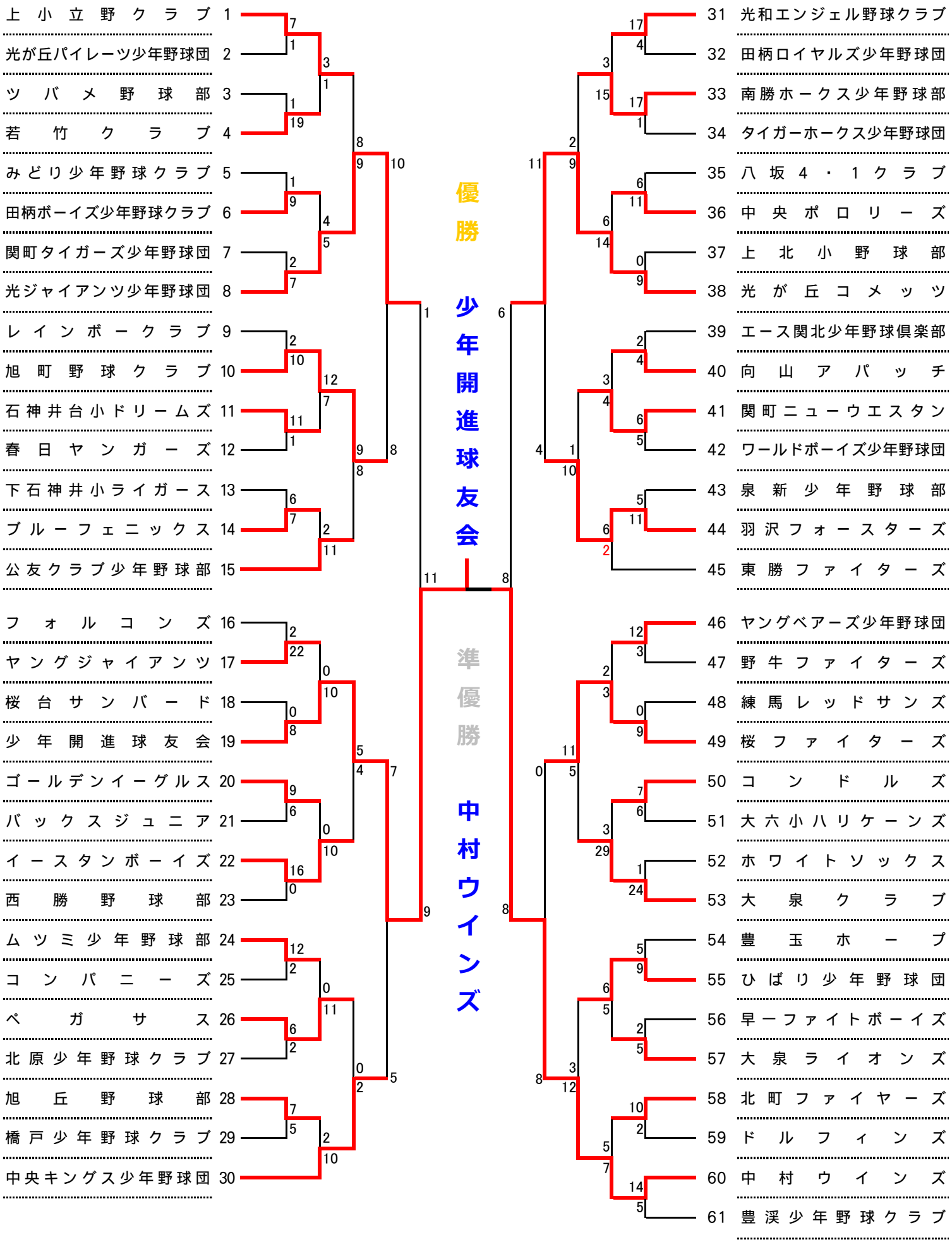第42回 練馬区少年野球大会トーナメント表